CARACTERÍSTICAS

- **TEMPERATURA DE TRABAJO: -30 +80°C**
- **PRESIÓN MÁX: 15 ar**
- **CAPACIDAD MÁXIMA POR PUNTO: 1,6 l/min (ver diagrama)**

REGULADORES DE FLUJO PARA INSTALACIONES DE RECIRCULACIÓN DE ACEITE

La válvula de regulación se ensambla en un distribuidor obtenido de una barra de aleación ligera extruida (anticorodal).

El dispositivo (muy simple y económico) es particularmente adecuado para la distribución de aceite en instalaciones de lubricación.

Para aplicaciones especiales, la barra de aluminio extruido también está disponible en longitudes de 4-6 metros.

De esta forma, el usuario puede llevar a cabo interesantes aplicaciones utilizando la barra como tubería principal e insertando los reguladores de flujo en las posiciones más convenientes.

Se obtienen así reducciones considerables en el tiempo de montaje de las líneas principales y secundarias.

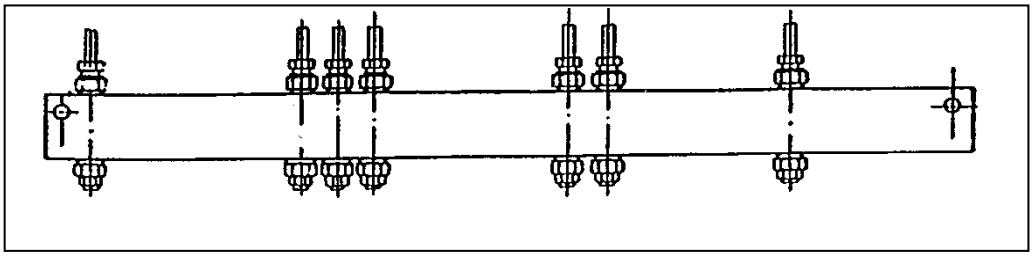

DIMENSIONES

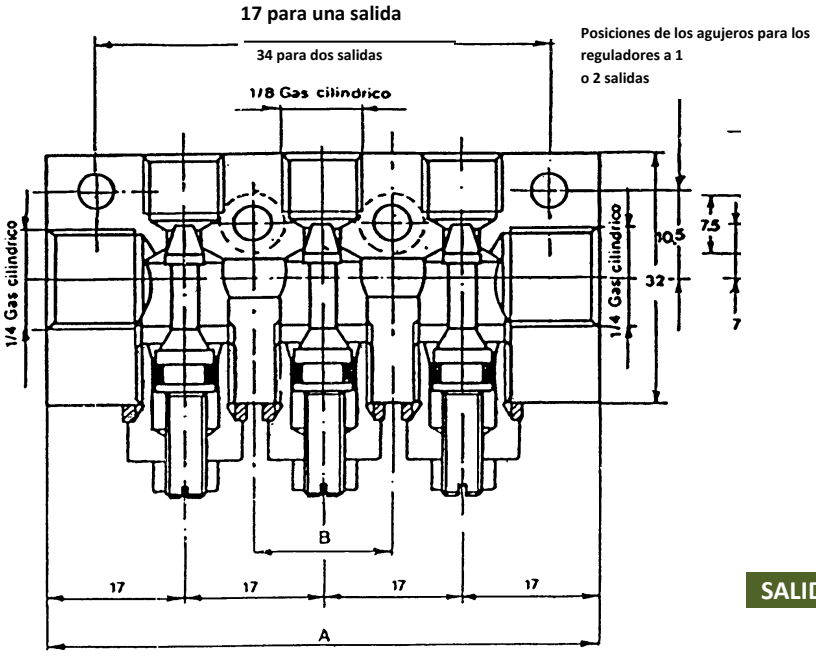

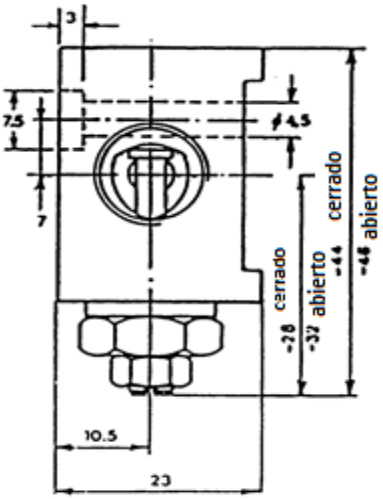

	TUBO EXT.	
	Ø 4	Ø 6
A Conector	92004	92052
B Doble cono	93004	93006
C Terminal	910005	910051
A + B + C	92069	92080

SALIDAS	DIMENSIONES		CÓDIGO
	A	B	
1	34		**3293111**
2	51		**3293112**
3	68	17	**3293113**
4	85	34	**3293114**
5	102	51	**3293115**
6	119	68	**3293116**
7	136	85	**3293117**
8	153	102	**3293118**
9	170	119	**3293119**
10	187	138	**3293120**
11	204	153	**3293121**
12	221	170	**3293122**

REGULADORES DE FLUJO

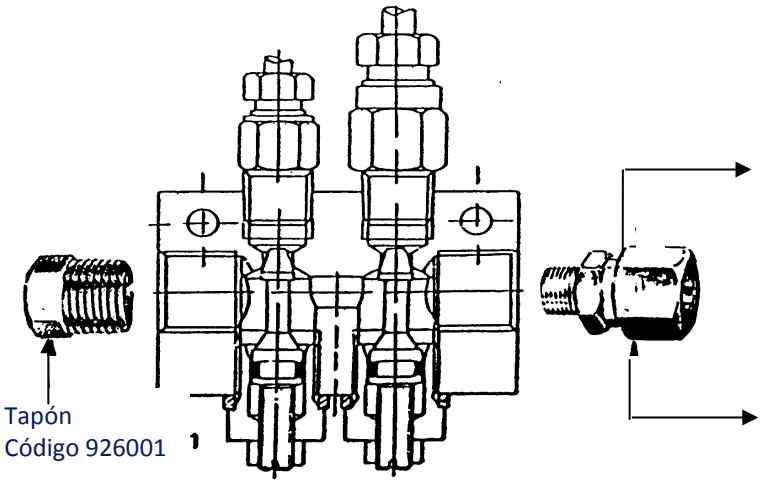

SALIDAS	Regulador completo de conector y doble cono		* Repartidor y regulador
	Tubo Ø 4	Tubo Ø 6	
1	3293031	3293151	3293111
2	3293032	3293152	3293112
3	3293033	3293153	3293113
4	3293034	3293154	3293114
5	3293035	3293155	3293115
6	3293036	3293156	3293116
7	3293037	3293157	3293117
8	3293038	3293158	3293118
9	3293039	3293159	3293119
10	3293040	3293160	3293120
11	3293041	3293161	3293121
12	3293042	3293162	3293122

* En el caso de salidas con tubos mixtos ø 4 e ø 6 – pedir el regulador de conectores separadamente.

CURVA DEL FLUJO DE SALIDA CON PRESIÓN D

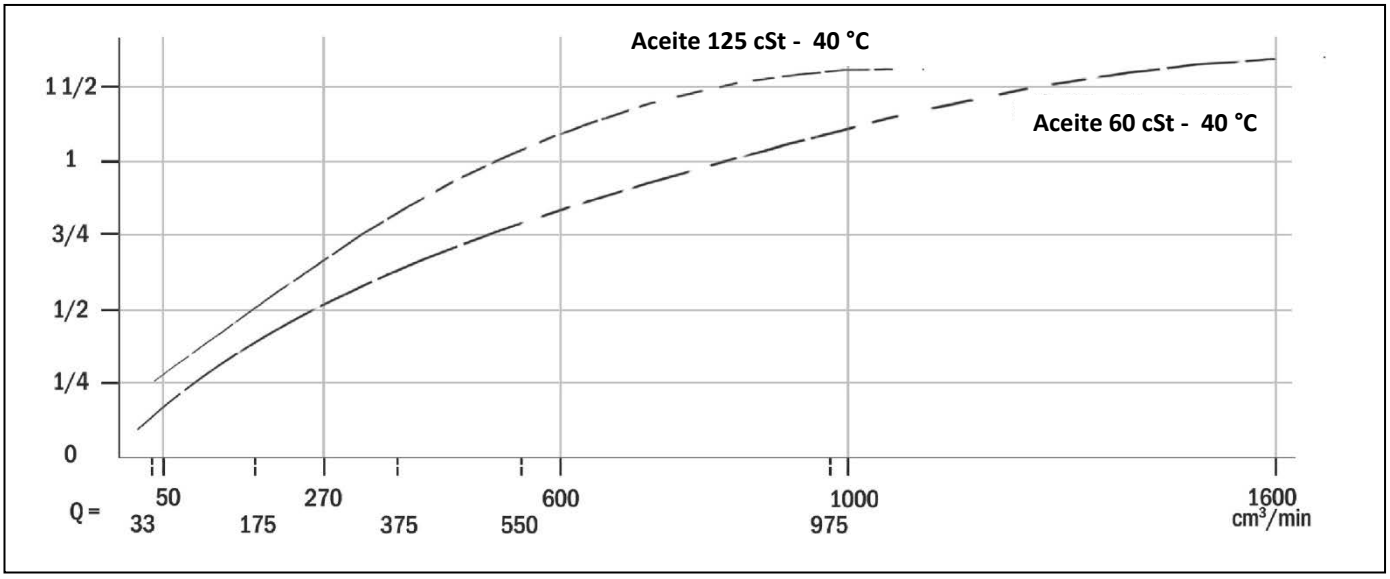

Información del distribuidor:

7175180S WK 47/17

Los productos Dropsa se pueden adquirir en las filiales de Dropsa y en sus distribuidores autorizados; se recomienda consultar la página web www.dropsa.com/contact o escribir a sales@dropsa.com